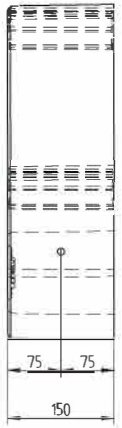

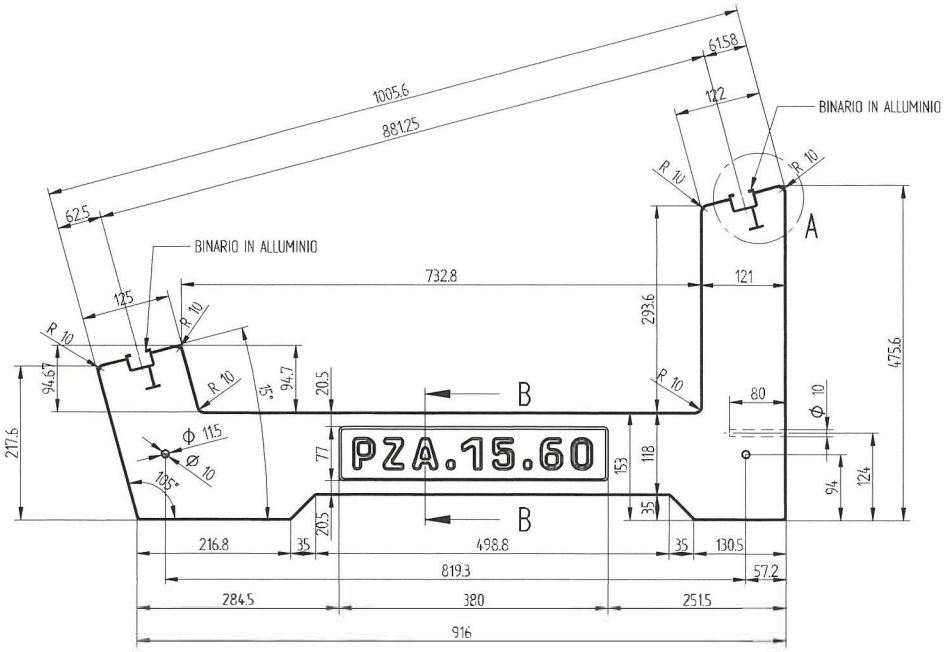

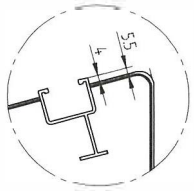

DETTAGLIO A

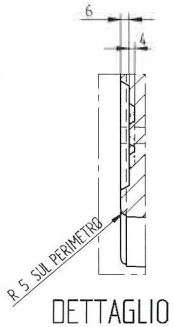

DETTAGLIO C

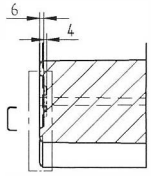

SEZIONE B-B

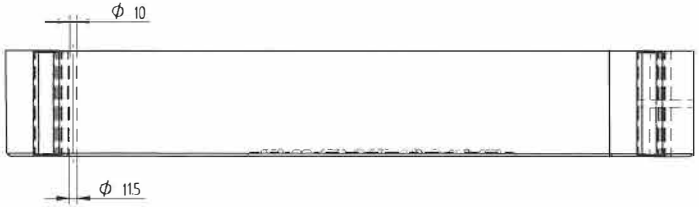

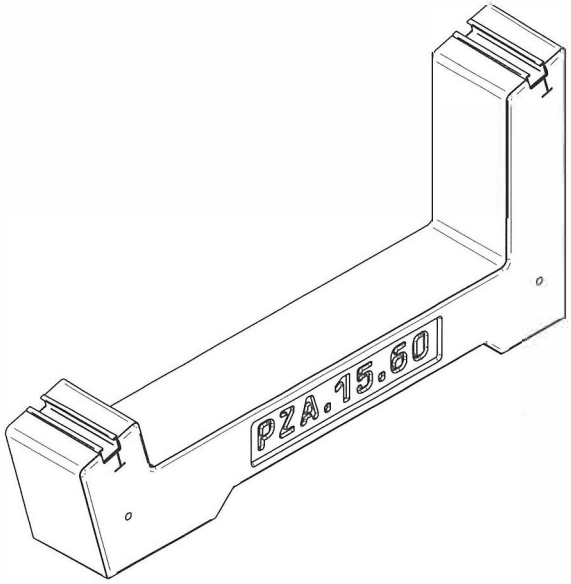

cestaro

Cav. Cestaro Gustavo Srl

MANUFATTI IN CEMENTO